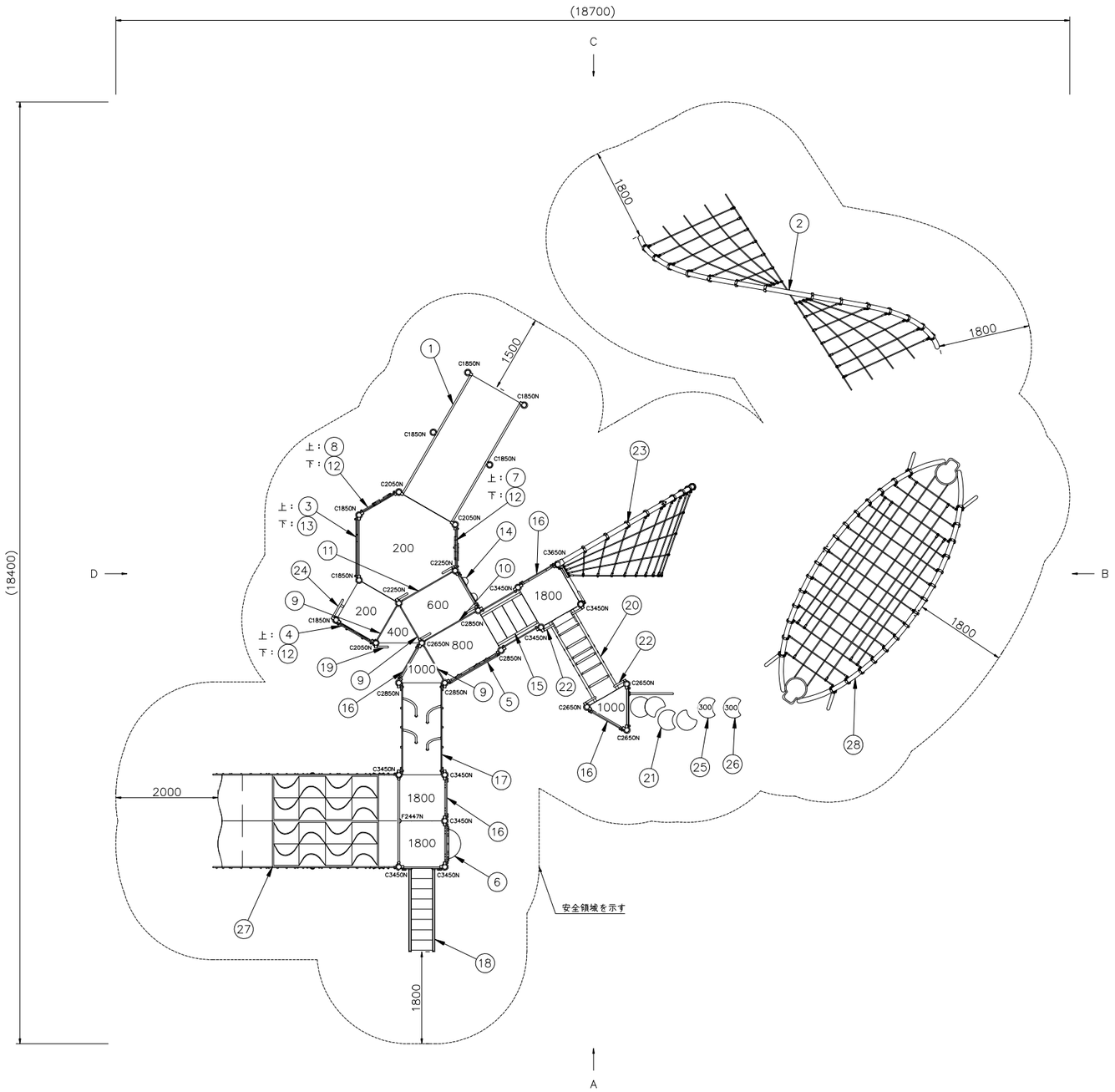

平面図 S=1/50

NO	アイテム名	仕様	数量
	Kラウンドポスト（N）	φ89.1アルミ押出形材　アルマイト仕上（ブラウン）	—
	マルチクランプ	アルミ合金鋳物　合成樹脂塗装（アースグレー）	—
	ワンダー三角デッキ	t2.3パンチング鋼板ノンスリップコーティング（ブルーグレー）	—
	ワンダー四角デッキ	t3.2パンチング鋼板ノンスリップコーティング（ブルーグレー）	—
	ワンダー六角デッキ	t3.2パンチング鋼板ノンスリップコーティング（ブルーグレー）	—
	ワンダー長方形デッキ	t3.2パンチング鋼板ノンスリップコーティング（ブルーグレー）	—
1	200間_ワイドスタートスロープ（GR）（SP：G）	t3.2パンチング鋼板 ノンスリップコーティング（ブルーグレー）、φ34鋼管 電気亜鉛メッキ 合成樹脂塗装（イエロー）、t19HPEパネル（グリーン）	1
2	セレベル スパイラル（N）	φ89.1アルミ押出形材 塗装仕上げ（ブラウン） φ16ザイルロープ φ60.5鋼管 溶融亜鉛メッキ 合成樹脂塗装（アースグレー）	1
3	ワイドタッチパネルハーフ（G/B）	t19HPEパネル（グリーン／ブルー）、FRPクリアパネル（チェリーピンク／イエロー／ブルー）	1
4	グルグルパネルハーフ（B）	t19HPEパネル（ブルー／イエロー）	1
5	ワイドカラーパネル（G）	t19HPEパネル（グリーン／ブルー）、FRPクリアパネル（チェリーピンク／イエロー／ブルー／グリーン／ビビッドオレンジ）、ポリカーボネイト板	1
6	ビッグバブルパネル（B）	t19HPEパネル（ブルー）、ポリカーボネイト成型品	1
7	ガラガラパネルハーフ（B）	t19HPEパネル（ブルー／イエロー）、ポリカーボネイト板、φ12鋼球 SUS	1
8	おさかなすいすいパネルハーフ（B）	t19HPEパネル（ブルー／イエロー／グリーン）	1
9	200間_ステップパネル（Y）	t19HPEパネル（イエロー）	3
10	200間_ワイドステップパネル（Y）	φ34／φ21.7鋼管 電気亜鉛メッキ 合成樹脂塗装（イエロー）、t19HPEパネル（イエロー）	1
11	400間_ワイドステップパネル（Y）	φ34／φ21.7鋼管 電気亜鉛メッキ 合成樹脂塗装（イエロー）、t19HPEパネル（イエロー）	1
12	ストッパーパネル（G）	t19HPEパネル（グリーン）	3
13	ワイドストッパーパネル（G）	t19HPEパネル（グリーン）	1
14	バブルパネル（G）	t19HPEパネル（グリーン）　ポリカーボネイト成型品	1
15	1000間_デッキ間ステップ（B）	t3.2縞鋼板 電気亜鉛メッキ 合成樹脂塗装（ブルー）、t19HPEパネル（ブルー）	1
16	ガードパネル（G）	t19HPEパネル（グリーン）	4
17	800間_ニョキニョキアーチ（B）	t3.2パンチング鋼板 ノンスリップコーティング（ブルーグレー）、φ34.0鋼管 電気亜鉛メッキ 合成樹脂塗装（イエロー）、t19HPEパネル（ブルー）	1
18	1800_ステップラダー（V）	t2.3鋼板 ハイジンク 合成樹脂塗装（ダークブラウン）、φ34鋼管 電気亜鉛メッキ 合成樹脂塗装（イエロー） t19HPEパネル（イエロー）	1
19	ハンドループ（小）（左）（Y）	φ34／φ21.7鋼管 電気亜鉛メッキ 合成樹脂塗装（イエロー）	1
20	800間_スネイクラダー	φ48.6鋼管 電気亜鉛メッキ 合成樹脂焼付塗装（ダークブラウン）、φ40／φ30ラバーモールド φ28アルミ押出形材	1
21	1000_バッククライム（G/B）（EP：Y）	ポリエチレン成形品（グリーン／ブルー）、t19HPEパネル（イエロー）、φ60.5鋼管 溶融亜鉛メッキ、φ34鋼管 電気亜鉛メッキ 合成樹脂塗装（シルバー）	1
22	ハンドループ（小）（Y）	φ34／φ21.7鋼管 電気亜鉛メッキ 合成樹脂塗装（イエロー）	2
23	1800_セレベル ツイストR（N）	φ89.1アルミ押出形材　塗装仕上げ（ブラウン）、φ16ザイルロープ、φ34鋼管　電気亜鉛メッキ　合成樹脂塗装（イエロー）	1
24	ハンドループ（大）（右）（Y）	φ34／φ21.7鋼管 電気亜鉛メッキ 合成樹脂塗装（イエロー）	1
25	300_バックステップ（G）	ポリエチレン成形品（グリーン）、φ60.5鋼管 溶融亜鉛メッキ	1
26	300_バックステップ（B）	ポリエチレン成形品（ブルー）、φ60.5鋼管 溶融亜鉛メッキ	1
27	1800_モーグルヒルダブル（V）	FRP成形品（クリアブルー）、FRPインフュージョン圧着成形品（クリアライトブルー）、t2.0ステンレス鋼板、t19HPEパネル（ブルー／イエロー）、φ60.5鋼管 溶融亜鉛メッキ、φ34鋼管 電気亜鉛メッキ 合成樹脂塗装（シルバー）	1
28	セレベル クロス（N）	φ89.1アルミ押出形材 塗装仕上げ（ブラウン） φ16ザイルロープ φ60.5鋼管 溶融亜鉛メッキ 合成樹脂塗装（アースグレー） t19HPEパネル（イエロー）、t15HPEノンスリップパネル（ブラック）	1

質量：2144kg

⚠ 設置上の注意
- 本製品はおおむね6才～12才を対象にデザインされています。
- 本製品の専有スペースとしての安全領域を確保すること。
- 落下等による危険を最少にするために安全領域内の設置面には適切な衝撃吸収性を有する材料を敷設すること。
- 本製品はJPFA－SP－S：2024に準拠した製品です。
- 本製品は（一社）日本公園施設業協会の団体加入する公園施設団体賠償責任保険制度を適用します。

KOTOBUKI CORPORATION	PROJECT：プレイポートワンダー インクルーシブ CP－02213V	DATE：2024/04/01 DRAWN：中川　CHECKED：山浦 DWG.NO.：EP01958－D	SCALE：1/50 APPROVED：中村 1

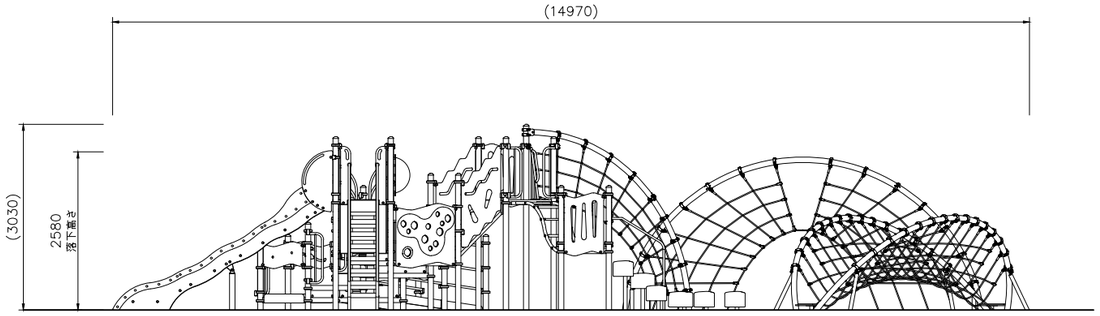

A 矢視

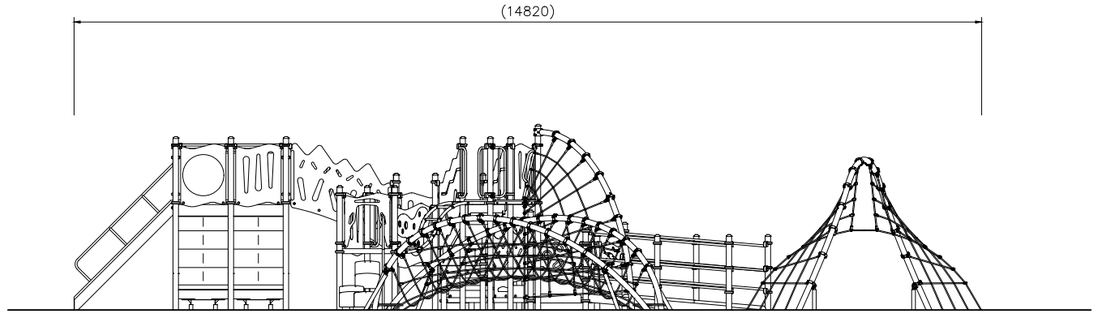

B 矢視

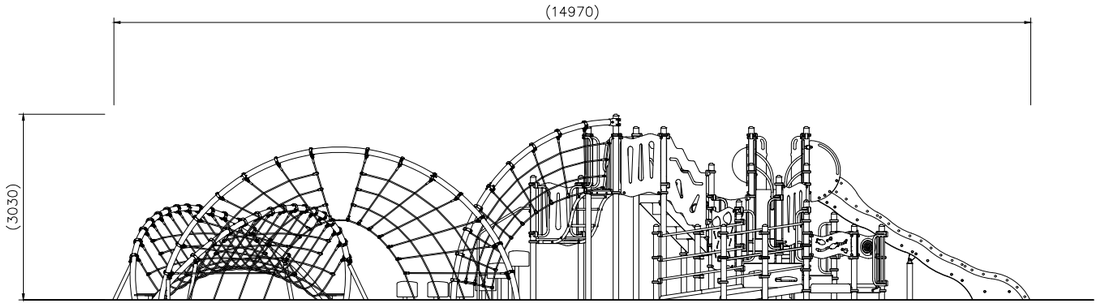

C 矢視

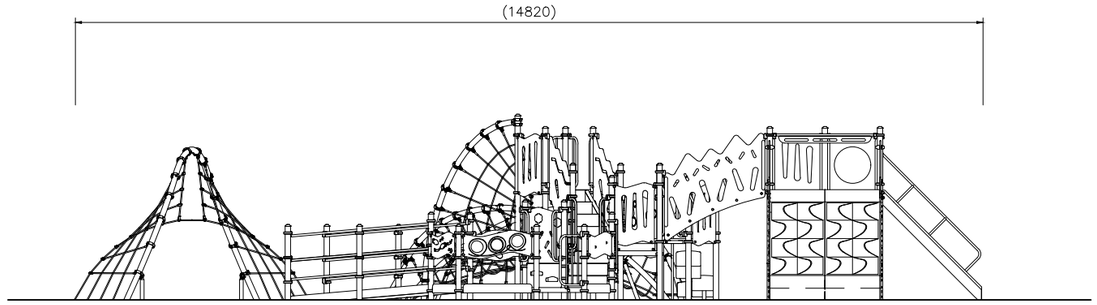

D 矢視

立面図 S=1/50

KOTOBUKI CORPORATION	PROJECT プレイポートワンダー インクルーシブ CP−02213V	DATE 2023/11/20 DRAWN 上原 / CHECKED 山浦	SCALE 1/50 APPROVED 中村
		DWG.NO. EP01959−C	FILE.NO.