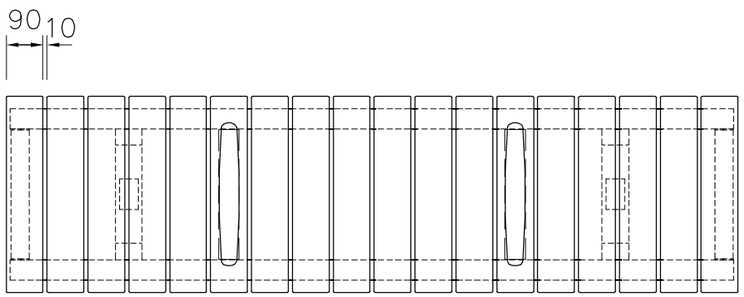

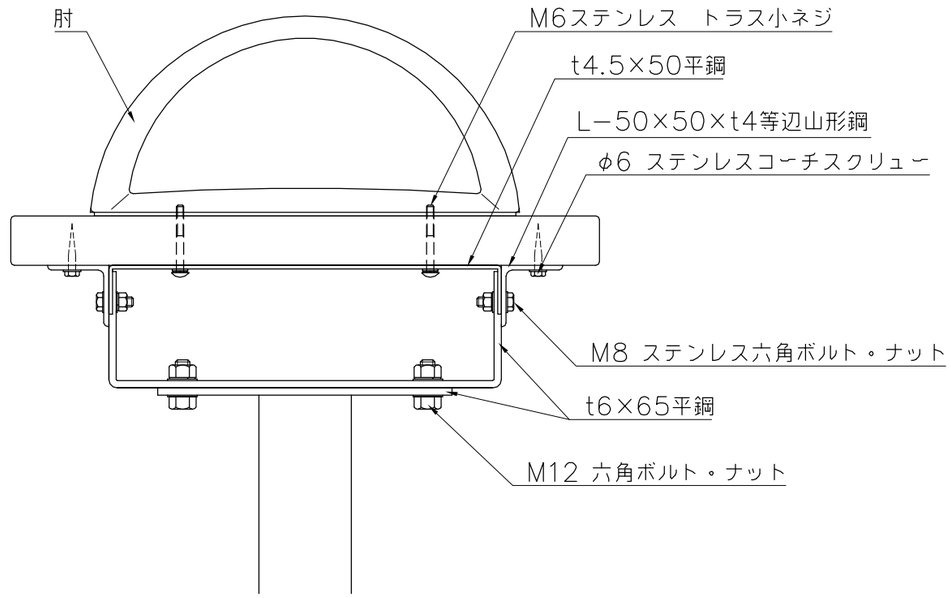

詳細図　S=1/5

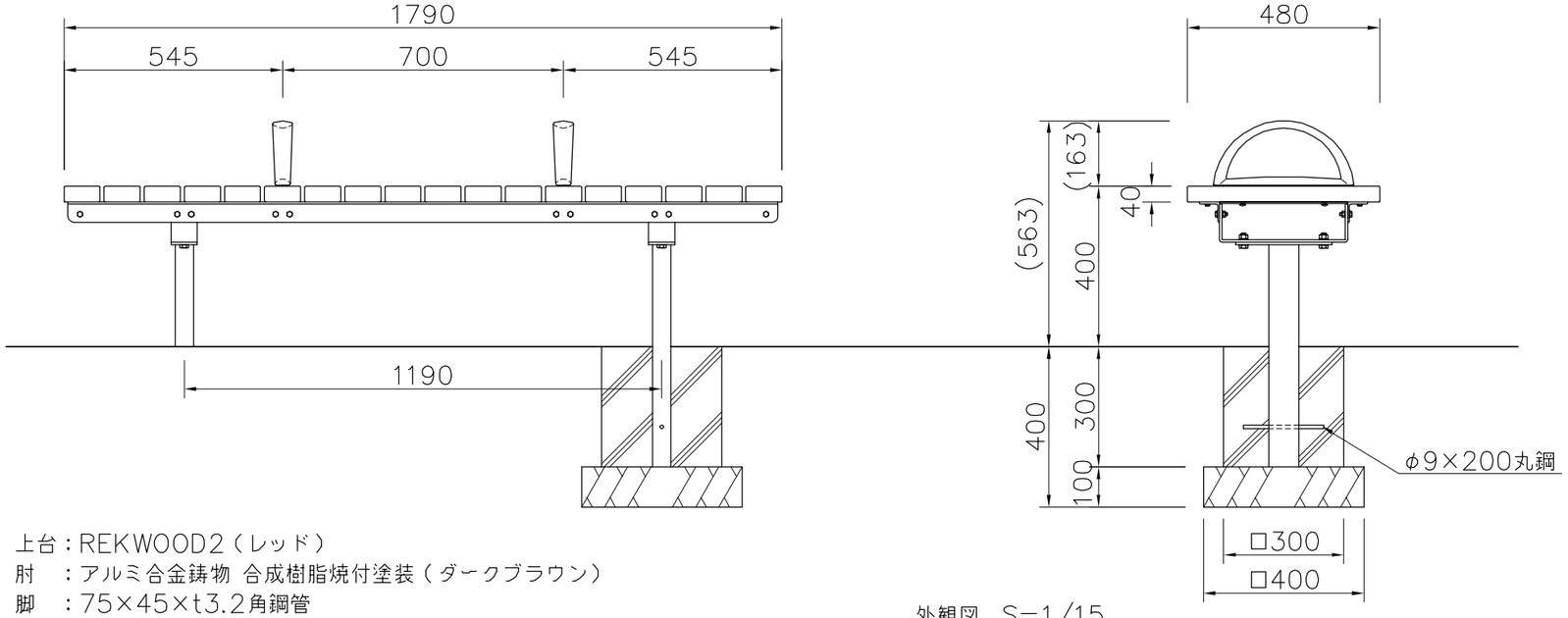

外観図　S=1/15

上台：REKWOOD2（レッド）
肘　：アルミ合金鋳物 合成樹脂焼付塗装（ダークブラウン）
脚　：75×45×t3.2角鋼管
質量：67kg

※金物塗装仕様：電気亜鉛メッキ下地 合成樹脂塗装仕上（ダークブラウン）

※ISO9001認証取得企業で品質管理された製品です。
※（一社）日本公園施設業協会 SPL表示認定企業の製造製品です。
※（一社）日本公園施設業協会の生産物賠償責任保険に加入した製品です。

D		PROJECT	DATE 2015/12/15	SCALE 1/15	FILE NO.
C		ベンチ	DRAWN 道明 / CHECKED 土屋	APPROVED 上野山	
B		EX−11915K2	DWG. NO. E3E2149−005	3	
A					

KOTOBUKI CORPORATION