上台　：ひのき材 AAC加圧注入防腐処理
連結材：φ34アルミ押出形材 合成樹脂塗装（アースグレー）
肘　　：アルミ合金鋳物 合成樹脂塗装（アースグレー）
脚　　：アルミ合金鋳物 合成樹脂塗装（アースグレー）
質量　：57kg

※ISO9001認証取得企業で品質管理された製品です。
※（一社）日本公園施設業協会 SPL表示認定企業の製造製品です。
※（一社）日本公園施設業協会の生産物賠償責任保険に加入した製品です。

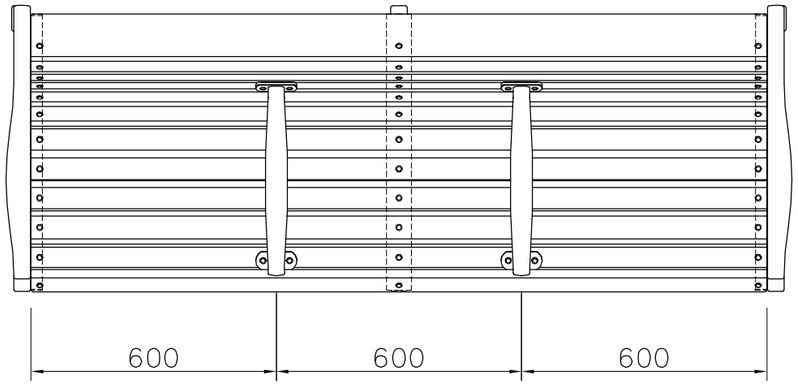

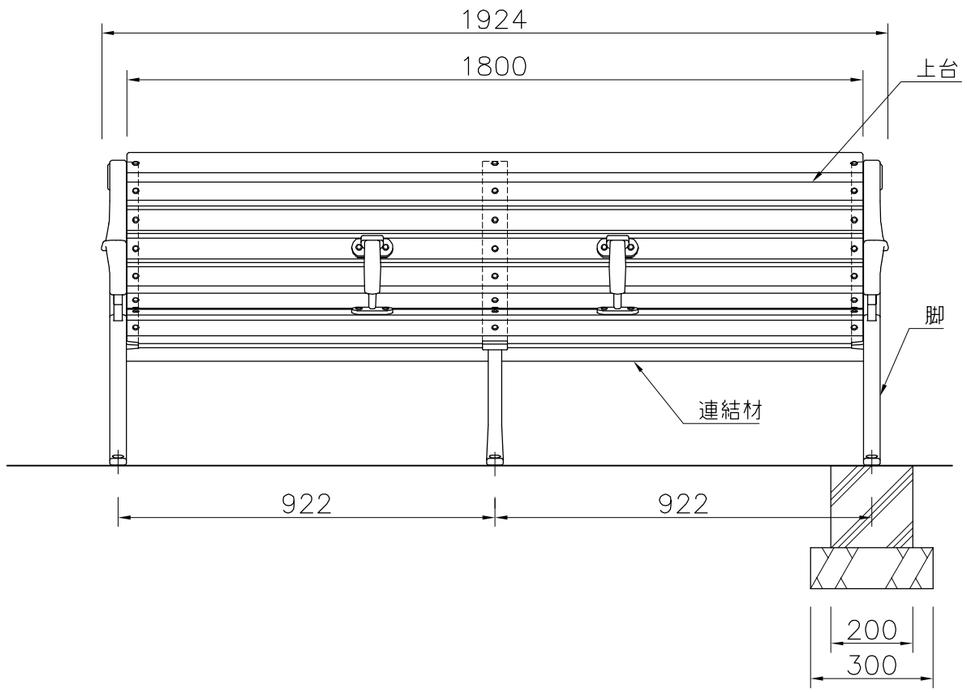

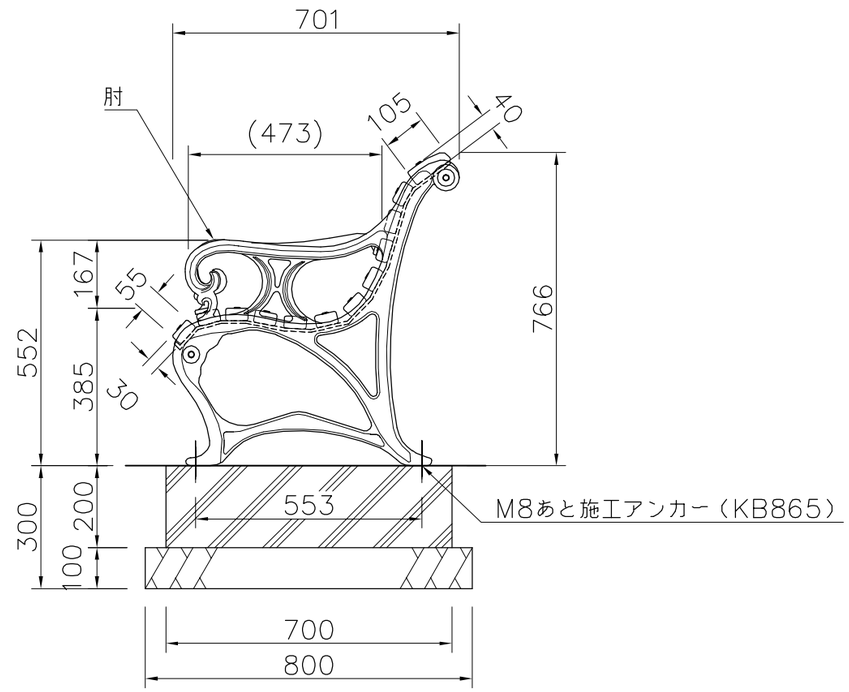

外観図 S=1/15

D		PROJECT	DATE 2015/03/02	SCALE 1/15	FILE NO.
C		ベンチ	DRAWN 道明 / CHECKED 土屋	APPROVED 上野山	
B		EX−12316H	DWG. NO. E3E2184−003	3	
A					

KOTOBUKI CORPORATION