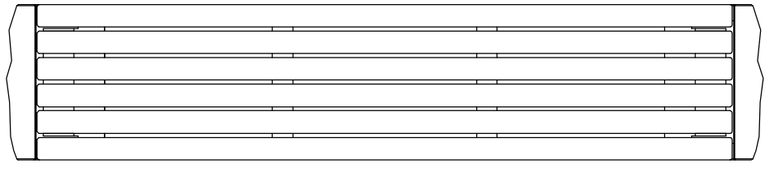

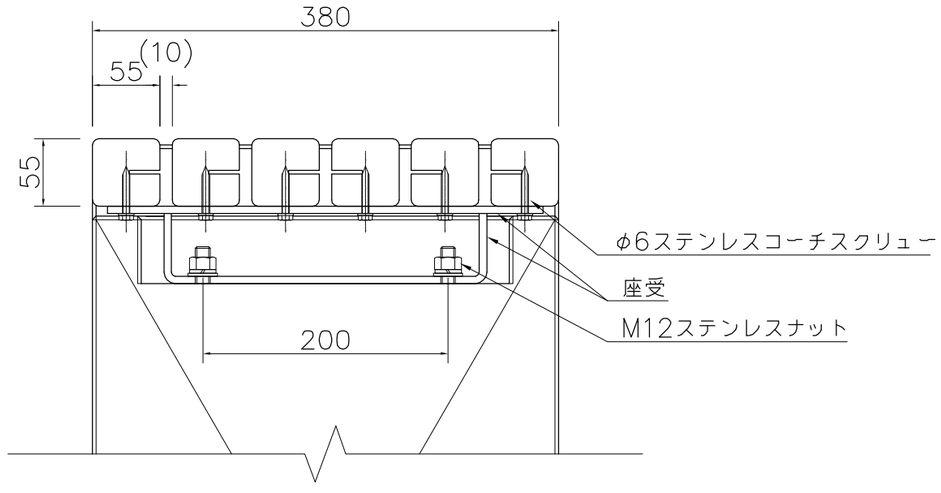

A断面詳細図　S=1/5

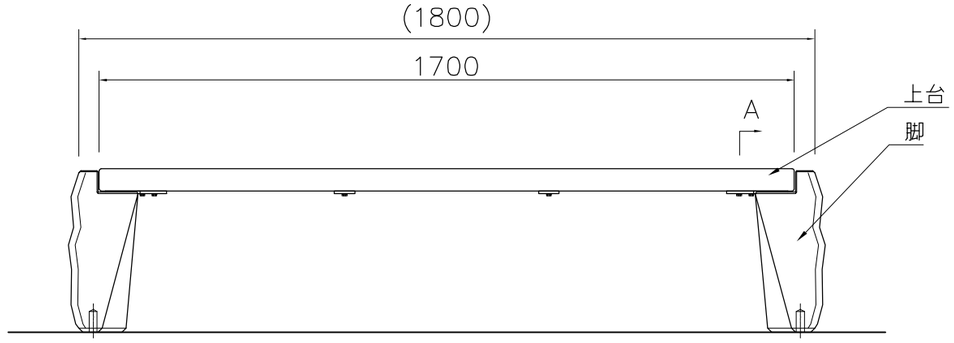

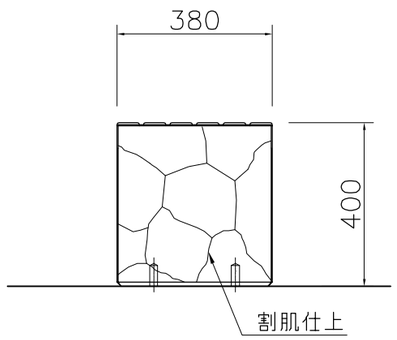

外観図　S=1/15

上台：ひのき材 AAC加圧注入防腐処理
座受：t6.0鋼板 ジンクパウダー下地 合成樹脂塗装（アースグレー）
脚　：御影石（白）本磨き仕上 外側面／割り肌仕上
質量：144kg

※注意
ご使用中に、石の表面が剝がれる場合がありますが性質上問題はありません。

※ISO9001認証取得企業で品質管理された製品です。
※（一社）日本公園施設業協会 SPL表示認定企業の製造製品です。
※（一社）日本公園施設業協会の生産物賠償責任保険に加入した製品です。

D		PROJECT	DATE 2015/03/02	SCALE 1/15	FILE NO.
C		ベンチ	DRAWN 道明 / CHECKED 土屋	APPROVED 上野山	
B		EX−13601H	DWG. NO. E3E1547−004	3	
A					

KOTOBUKI CORPORATION