ビーム　　：φ90　REKWOOD2（レッド）
　　φ60.5×t2.3鋼管 ジンクパウダー下地 合成樹脂塗装（アースグレー）
支柱　　：アルミ合金鋳物 合成樹脂塗装（アースグレー）
ブラケット：アルミ合金鋳物 合成樹脂塗装（アースグレー）
質量　　：74kg

※ISO9001認証取得企業で品質管理された製品です。
※（一社）日本公園施設業協会 SPL表示認定企業の製造製品です。
※（一社）日本公園施設業協会の生産物賠償責任保険に加入した製品です。

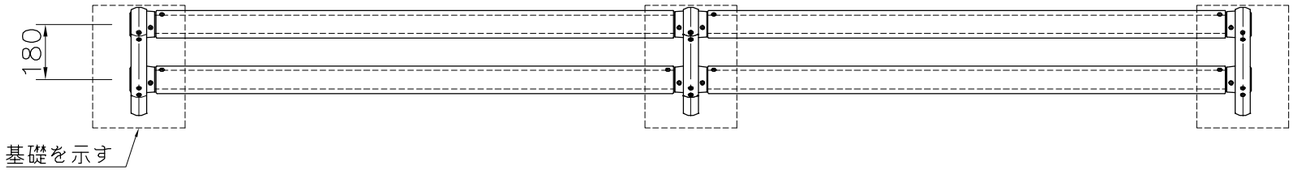

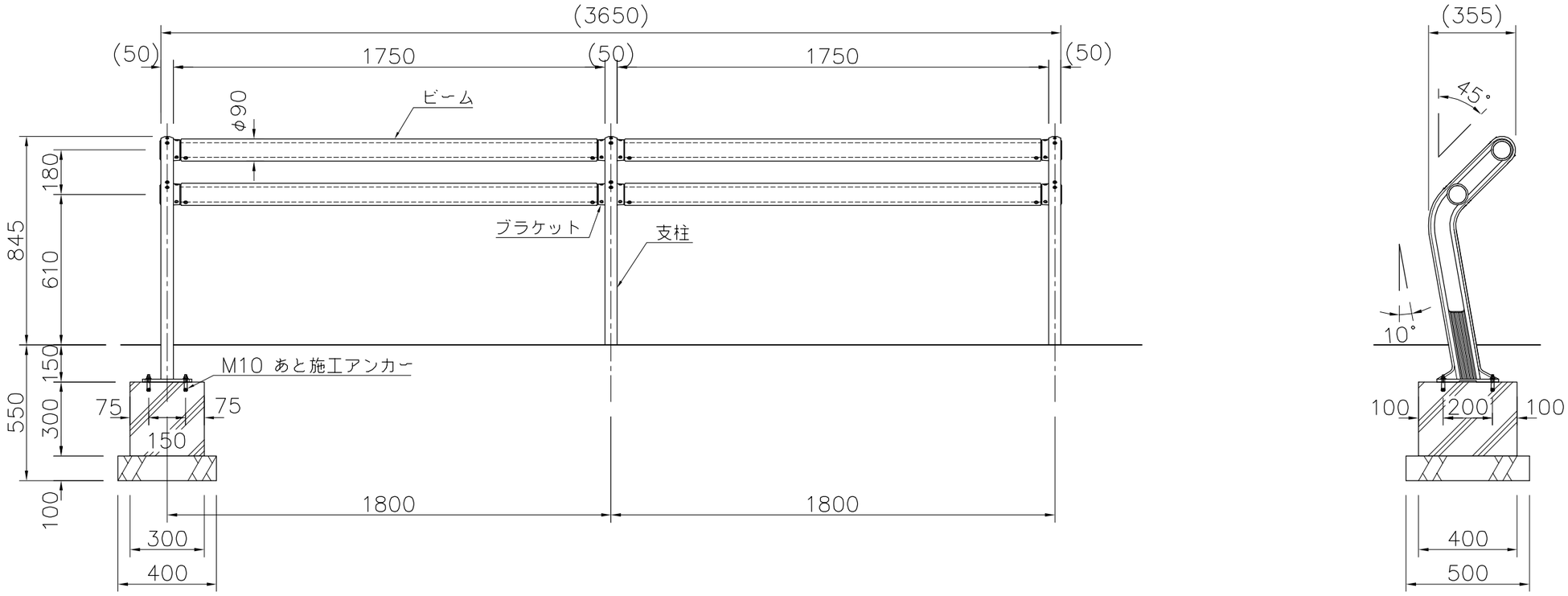

外観図 S=1/20

D		PROJECT	DATE 2015/03/02	SCALE 1/20	FILE NO.
C		―	DRAWN 道明 / CHECKED 土屋	APPROVED 上野山	
B		サポーター			
A		EX−15611K2	DWG. NO. E3E2479−003	3	

K•O•T•O•B•U•K•I
KOTOBUKI CORPORATION