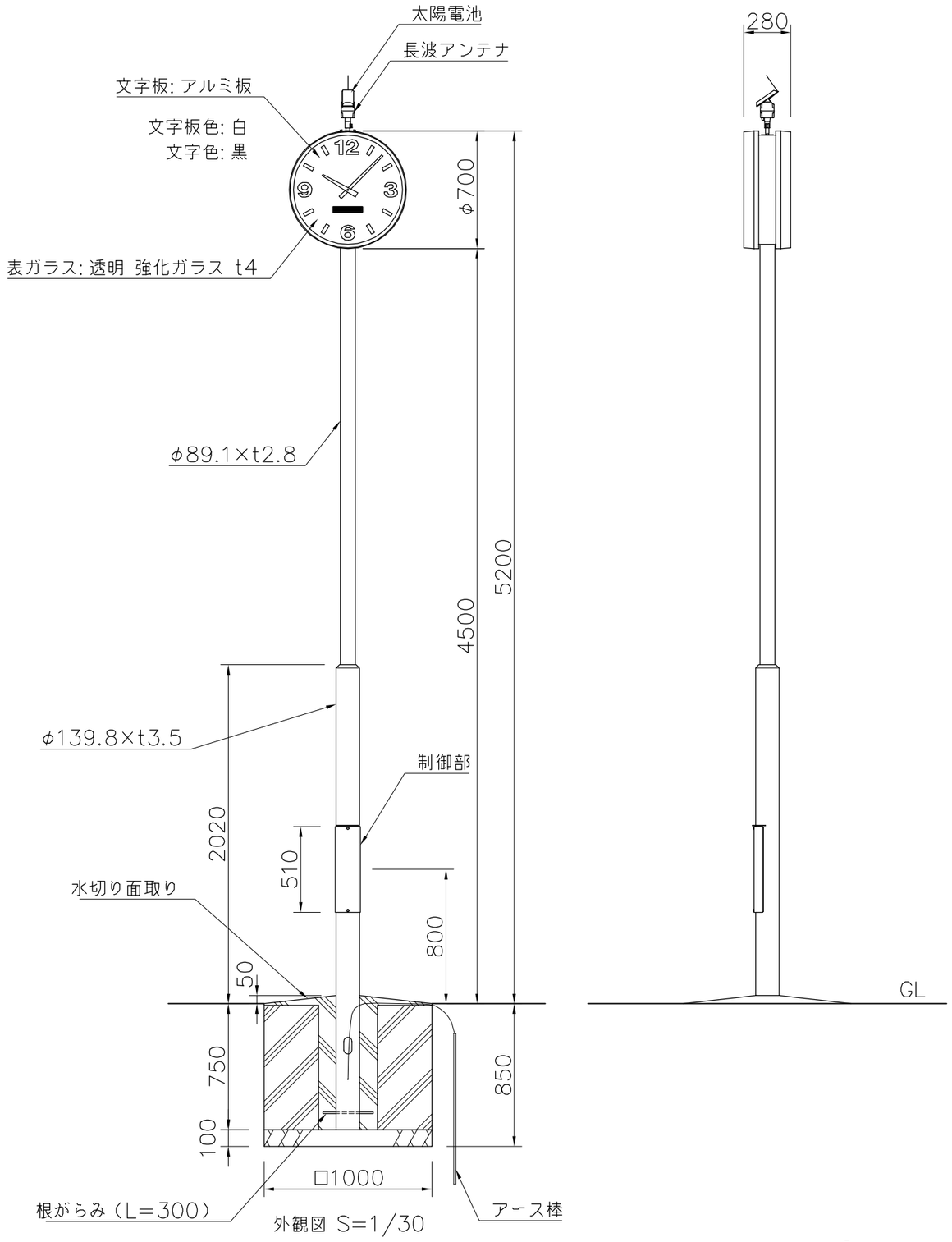

外観図 S=1/30

太陽電池　：5.4V 450mW
時計　　：水晶発振式
支柱　　：φ89.1xt2.8鋼管, φ139.8xt3.5鋼管
　　合成樹脂塗装（ダークブラウン）
時刻修正装置：長波時計
重量　　：72kg

付属ケーブル付

※ISO9001 / ISO14001認証取得企業の製品とする。
※(一社)日本公園施設業協会　SPL表示認定企業製品とする。
※(一社)日本公園施設業協会団体賠償責任保険に加入した製品とする。

D					
C					
B					
A					

KOTOBUKI CORPORATION

PROJECT: 太陽電池時計(時刻自動修正付)
EX−53071

DATE	SCALE	FILE NO.
2022/03/15	1/30	

DRAWN	CHECKED	APPROVED
若林	内野	山浦

DWG. NO. EE01157−H