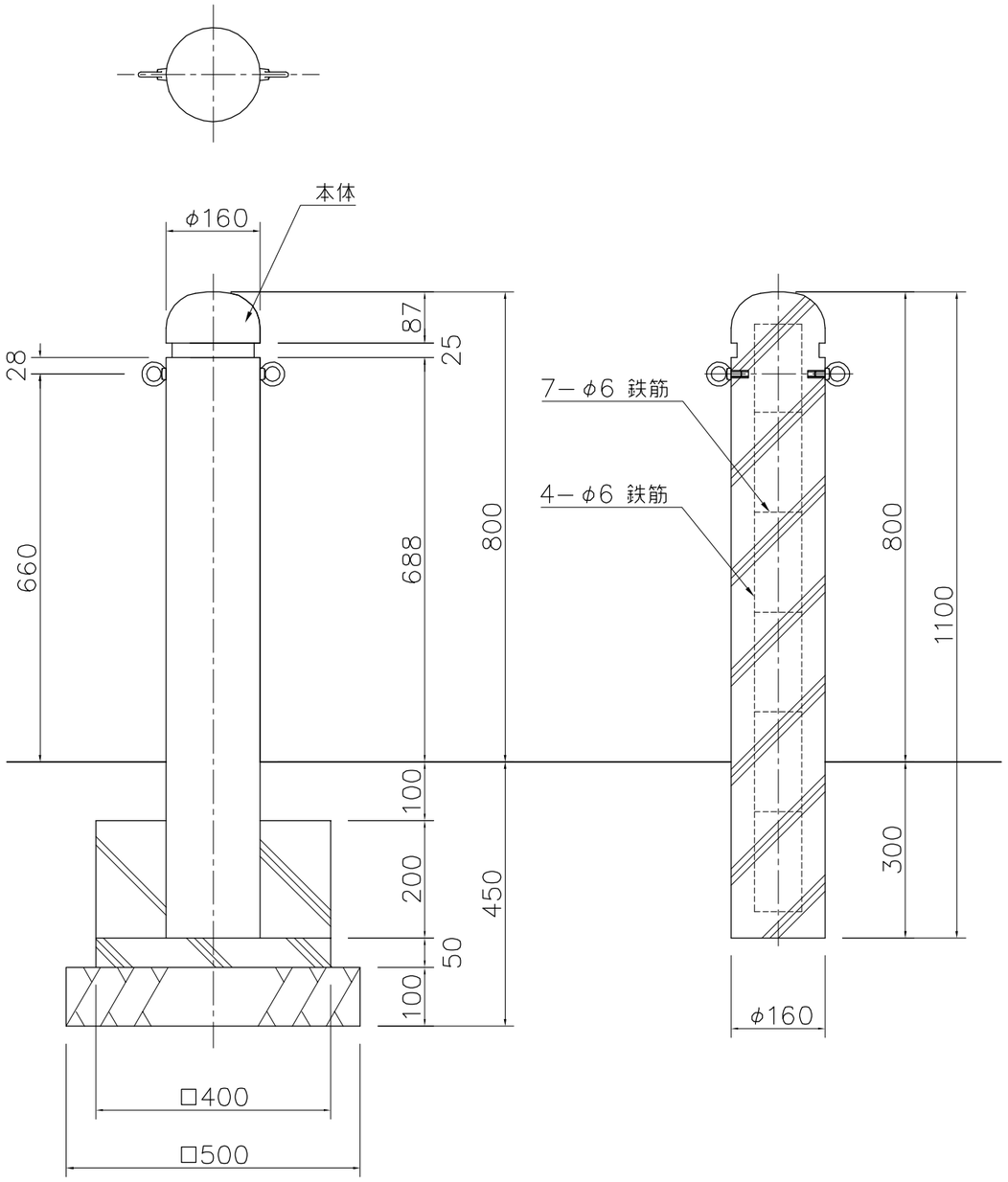

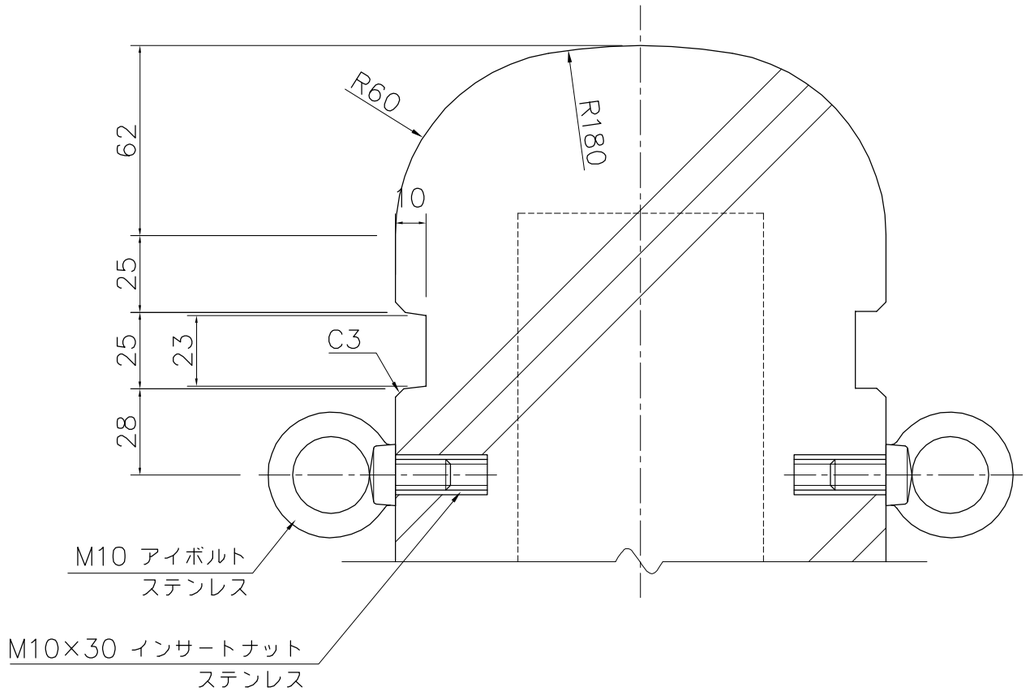

頭部断面詳細図 S=1/2

本体：擬石、ビシャン仕上
重量：53kg

※ISO9001認証取得企業で品質管理された製品です。
※（一社）日本公園施設業協会 SPL表示認定企業の製造製品です。
※（一社）日本公園施設業協会の生産物賠償責任保険に加入した製品です。

D		KOTOBUKI CORPORATION	PROJECT —	DATE 2015/10/23	SCALE 1/10	FILE NO.
C			車止め（フック付固定式）	DRAWN 山浦 / CHECKED 土屋	APPROVED 上野山	
B			EX－81039	DWG. NO. E3E0514－004	3	
A						