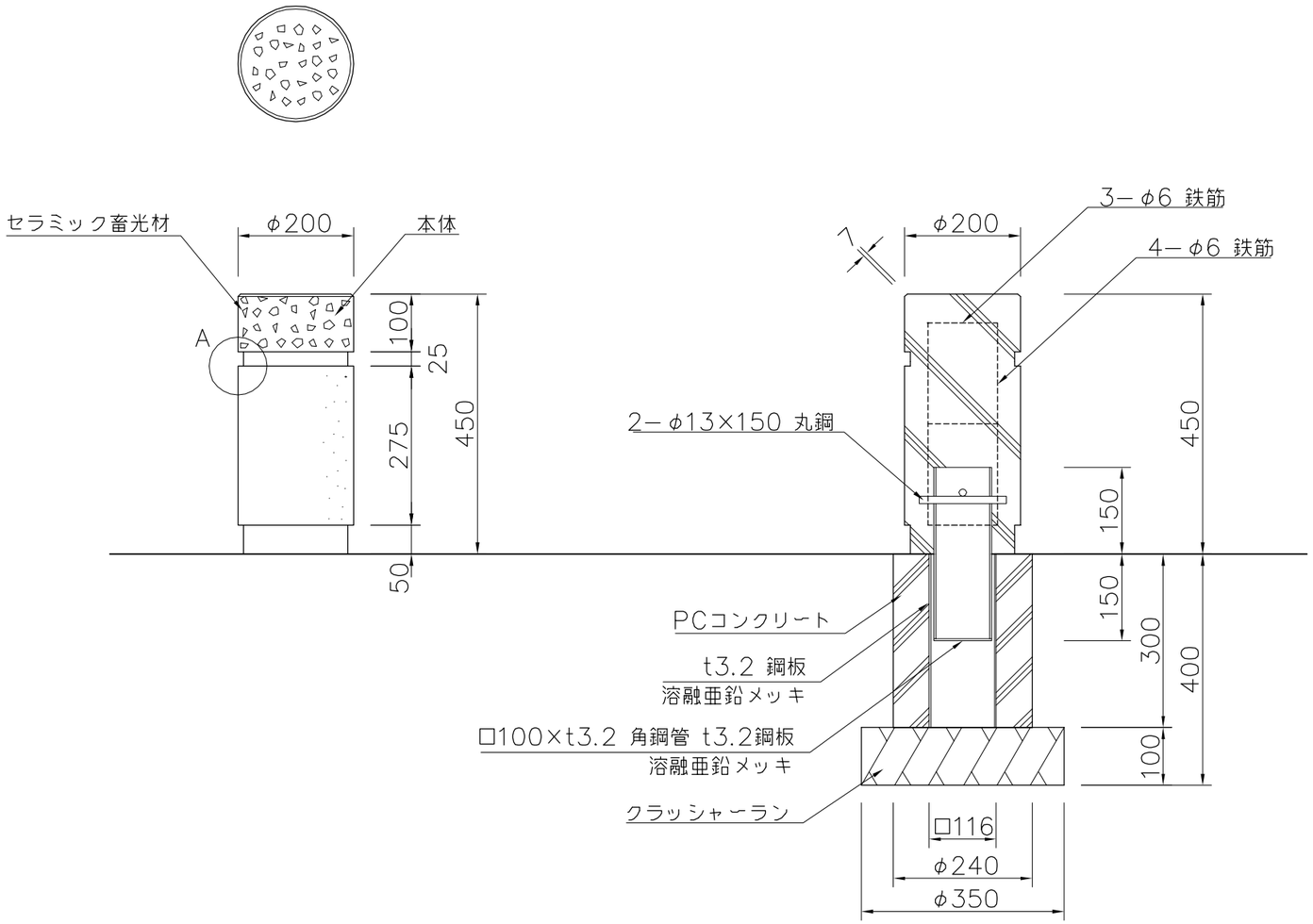

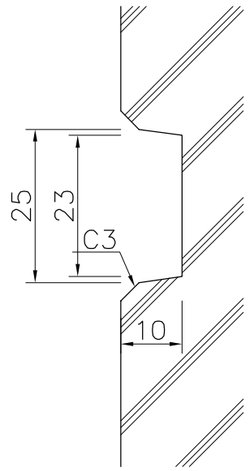

A部詳細図　S＝1：1

本体：擬石、ビシャン仕上
　　基礎用ＰＣコンクリート付
頭部：セラミック畜光材混入擬石 磨き仕上
質量：61kg（可動部33kg）

※ISO9001認証取得企業で品質管理された製品です。
※（一社）日本公園施設業協会 SPL表示認定企業の製造製品です。
※（一社）日本公園施設業協会の生産物賠償責任保険に加入した製品です。

D		PROJECT	DATE 2015/10/23	SCALE 1/10	FILE NO.
C		車止め（取外し式）	DRAWN 山浦 / CHECKED 土屋	APPROVED 上野山	
B		EX－81043L	DWG. NO. E3E1059－006		
A					

KOTOBUKI CORPORATION