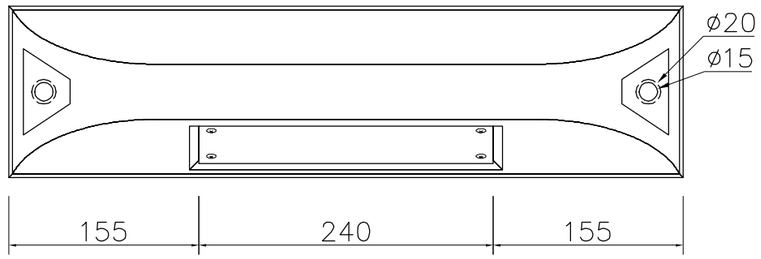

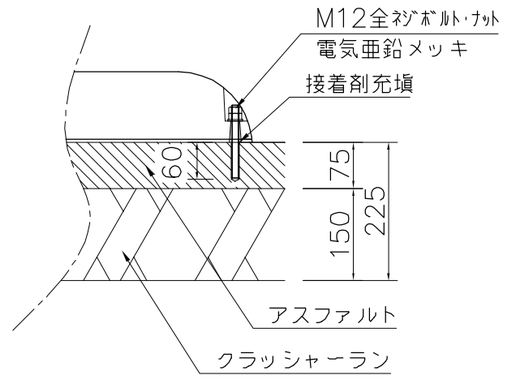

アスファルト舗装 設置参考断面図
S=1/10

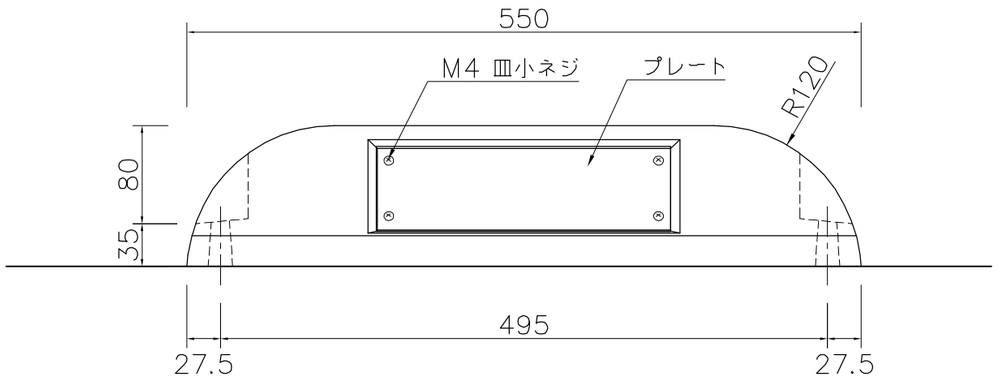

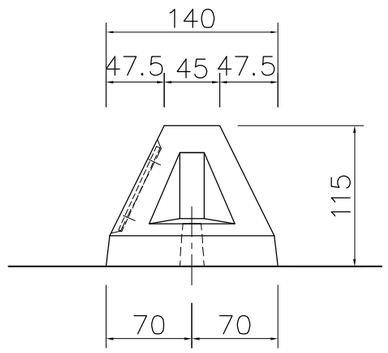

外観図 S=1/5

本　体　：PCコンクリート（エココンクリート製）
　　プレート付　1本
　　プレートなし 1本
プレート：樹脂プレート（75×240mm：白）
質　量　：26kg（1本:13kg）

※ISO9001認証取得企業で品質管理された製品です。
※（一社）日本公園施設業協会 SPL表示認定企業の製造製品です。
※（一社）日本公園施設業協会の生産物賠償責任保険に加入した製品です。

D		KOTOBUKI CORPORATION	PROJECT	DATE 2015/03/02	SCALE 1/5
C			タイヤストッパー（2本タイプ）	DRAWN 道明 / CHECKED 土屋	APPROVED 上野山
B			EX−81884	DWG. NO. E3E1278−003	FILE NO.
A				3	