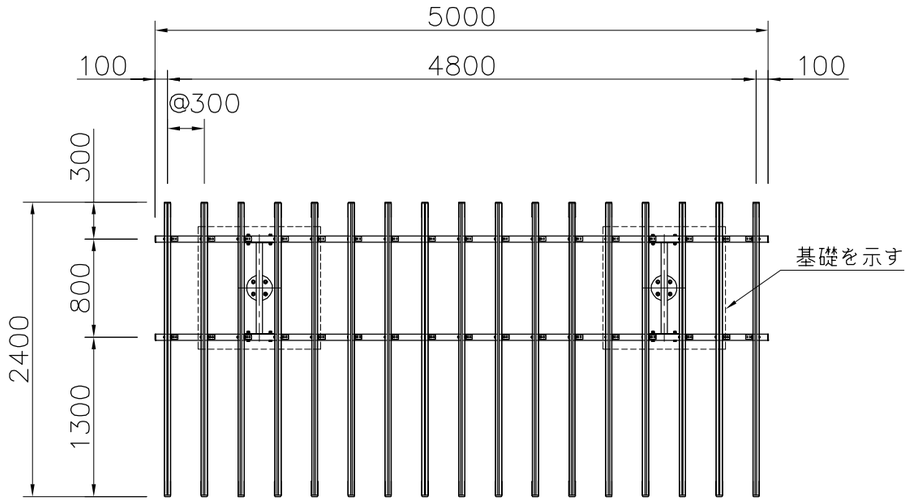

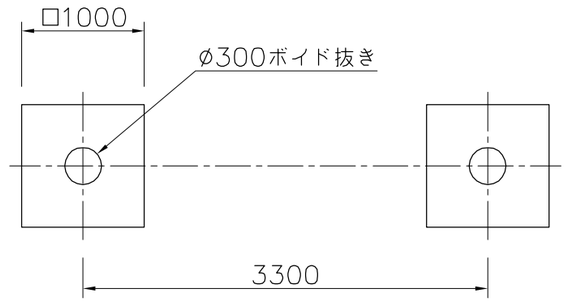

基礎伏図　1/50

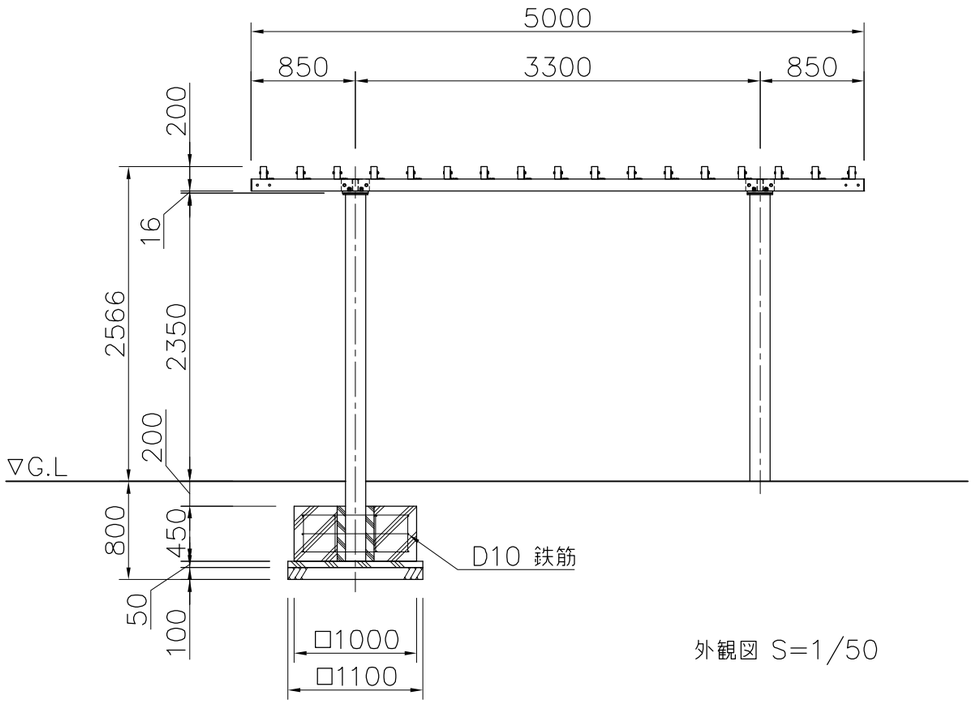

外観図 S=1/50

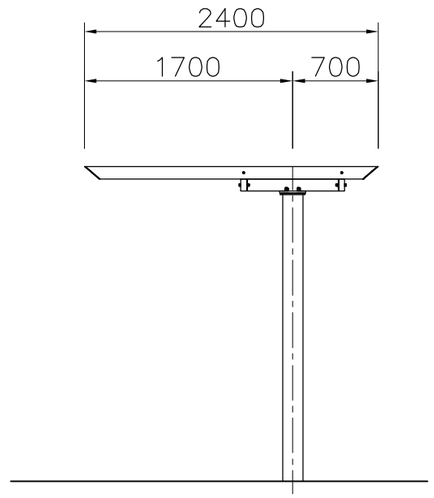

柱　　：φ165.2×t3.7鋼管　溶融亜鉛メッキ　合成樹脂塗装（ダークグレー）
梁・梁受　：100×50×t3.2角鋼管　溶融亜鉛メッキ　合成樹脂塗装（ダークグレー）
桟　　：100×50アルレック（レッド）
質量　　：286kg

※風荷重設定は風速40m/sec、粗度区分Ⅲとしています。

※ISO9001認証取得企業で品質管理された製品です。
※（一社）日本公園施設業協会 SPL表示認定企業の製造製品です。
※（一社）日本公園施設業協会の生産物賠償責任保険に加入した製品です。

D		PROJECT —	DATE 2020/05/25	SCALE 1/50	FILE NO.
C		ベーシックパーゴラ	DRAWN 船生 / CHECKED 河野	APPROVED 上地	
B		RX−55040K	DWG. NO. E3R0497−004	3	
A					

KOTOBUKI CORPORATION