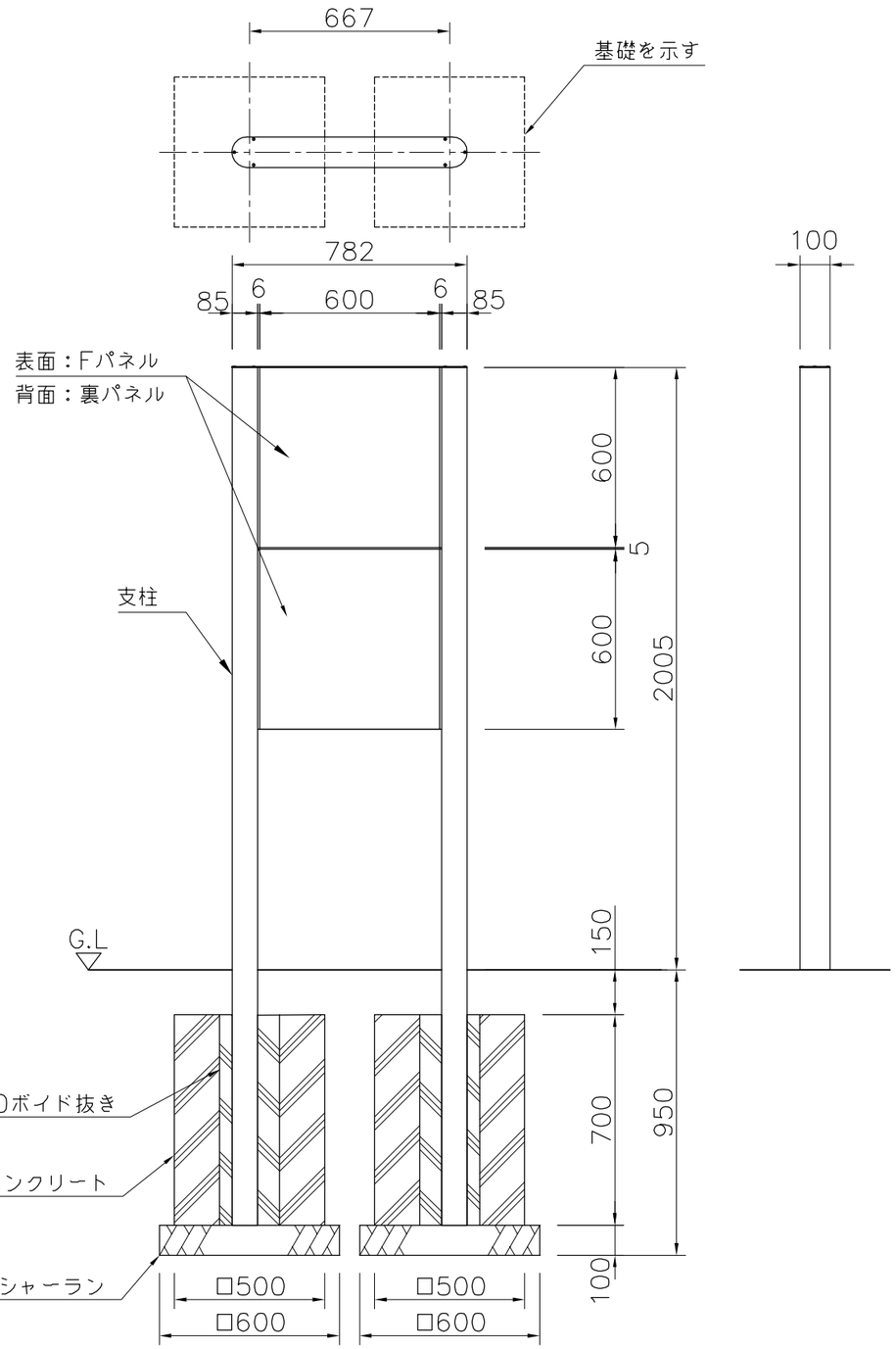


外観図 S=1/20

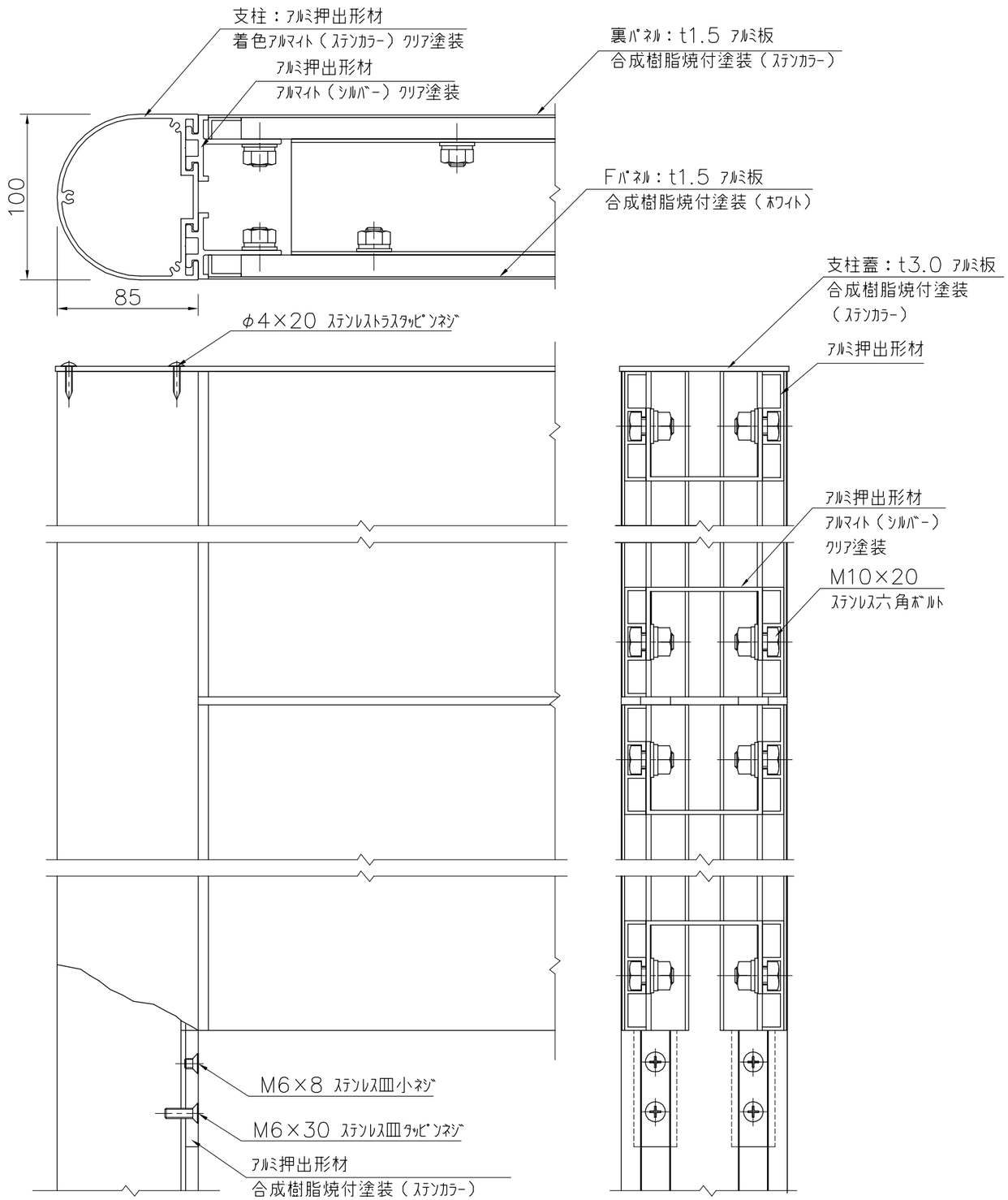


詳細図 S=1/3

支柱　　：アルミ押出形材、着色アルマイト（ステンカラー）クリア塗装
Fパネル：t1.5 アルミ板、合成樹脂焼付塗装（ホワイト）
裏パネル：t1.5 アルミ板、合成樹脂焼付塗装（ステンカラー）

※ISO9001認証取得企業で品質管理された製品です。
※（一社）日本公園施設業協会の生産物賠償責任保険に加入した製品です。

| | | | | | |
|---|---|---|---|---|---|
| △D | | | | | |
| △C | | | | | |
| △B | | | | | |
| △A | | | | | |

KOTOBUKI CORPORATION

PROJECT
ファミリア
UC−S117032G

| DATE | SCALE | FILE NO. |
|---|---|---|
| 2019/04/01 | 1/20 | |

| DRAWN | CHECKED | APPROVED |
|---|---|---|
| 船生 | 河野 | 賀須井 |

DWG. NO. U51135−02