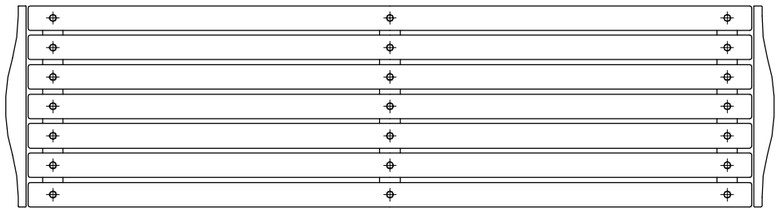

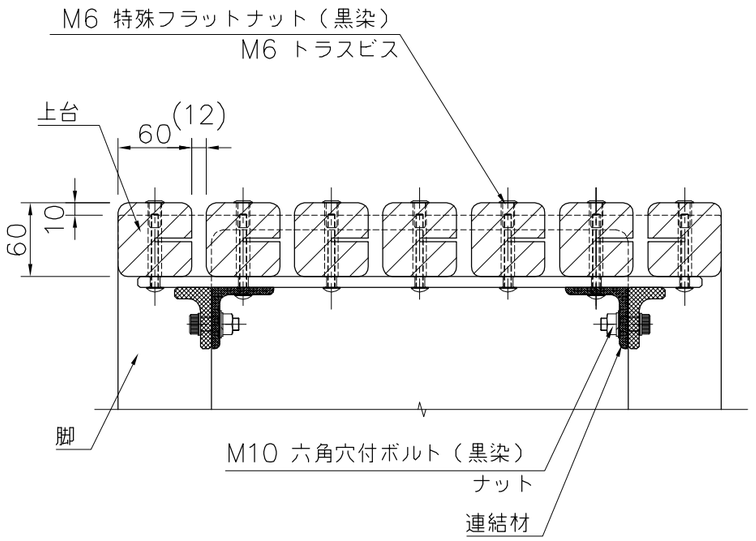

A－A断面図 S=1/5

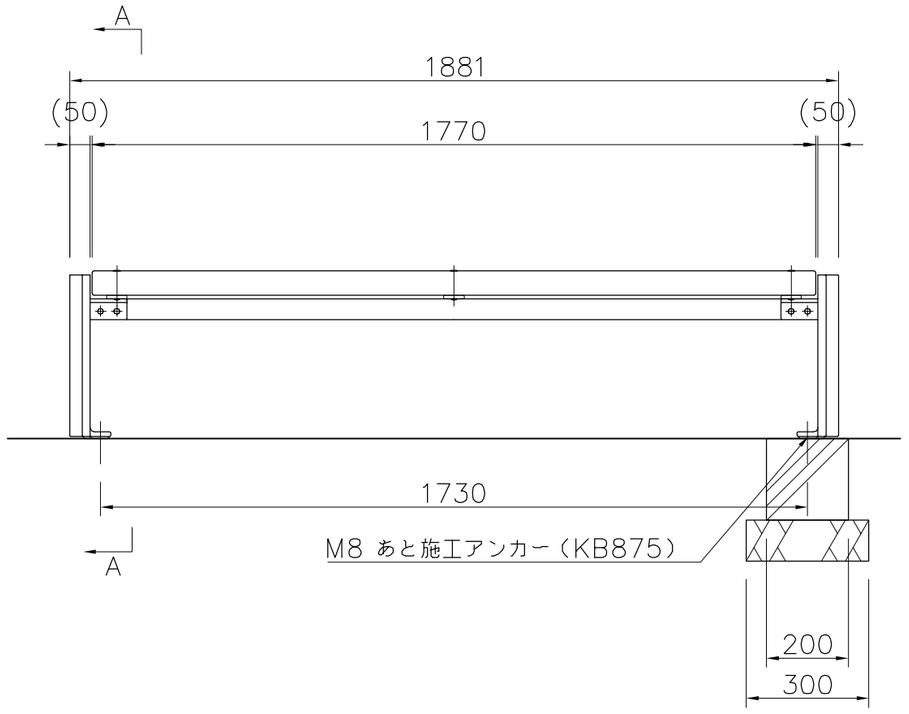

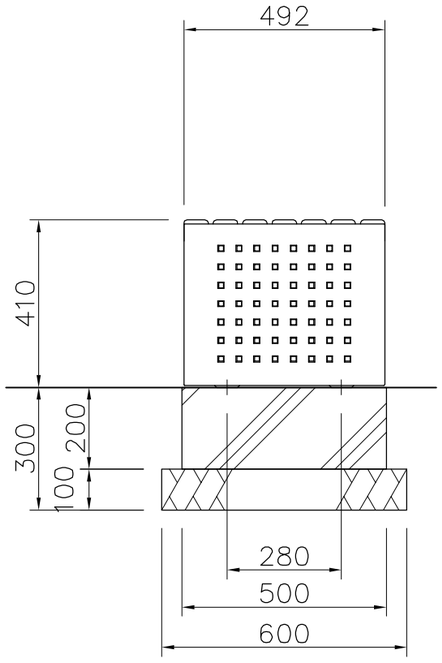

外観図 S=1/15

上台　：ひのき材 AAC加圧注入防腐処理 抗菌防カビ仕様ビオサス（メープル）
連結材：L－50×50×t6 等辺山形鋼 電気亜鉛メッキ下地
　　合成樹脂焼付塗装（グレーイッシュブラック）
脚　　：アルミ合金鋳物
　　合成樹脂焼付塗装（グレーイッシュブラック）
質量　：73kg

※ISO9001認証取得企業で品質管理された製品です。
※（一社）日本公園施設業協会 SPL表示認定企業の製造製品です。
※（一社）日本公園施設業協会の生産物賠償責任保険に加入した製品です。

D					
C					
B					
A					

K・O・T・O・B・U・K・I
KOTOBUKI CORPORATION

PROJECT	DATE	SCALE	FILE NO.
ジャパネスク凛	2015/03/02	1/15	
UF－13015WM	DRAWN 道明 / CHECKED 土屋	APPROVED 上野山	
	DWG. NO. E3U0118－003		